US - 2B 180-02

Sipariş Kodu: **4058-161**

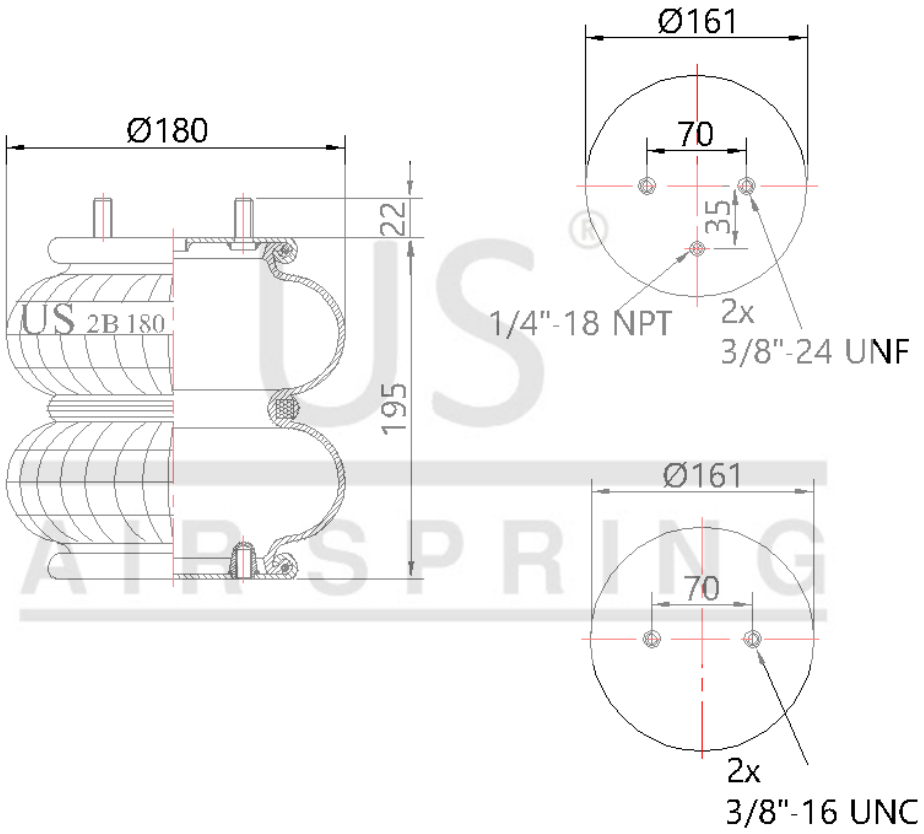

© 2026 US AIR SPRING. ALL RIGHTS RESERVED. http://www.usmerkaucuk.com/

Ürün Özellikleri

Ürün Tipi	B
Ürün Kodu	2B 180-02
Sipariş Kodu	4058-161
Kutu Boyutu	
Kutudaki Adet	
Ağırlık	Kg.
Tork	
Ürün Grubu	

US - 2B 180-02
Sipariş Kodu: **4058-161**

CROSS Kodları

OEM Kodları