US - UT 315-03 M

Sipariş Kodu: **M-4206-227**

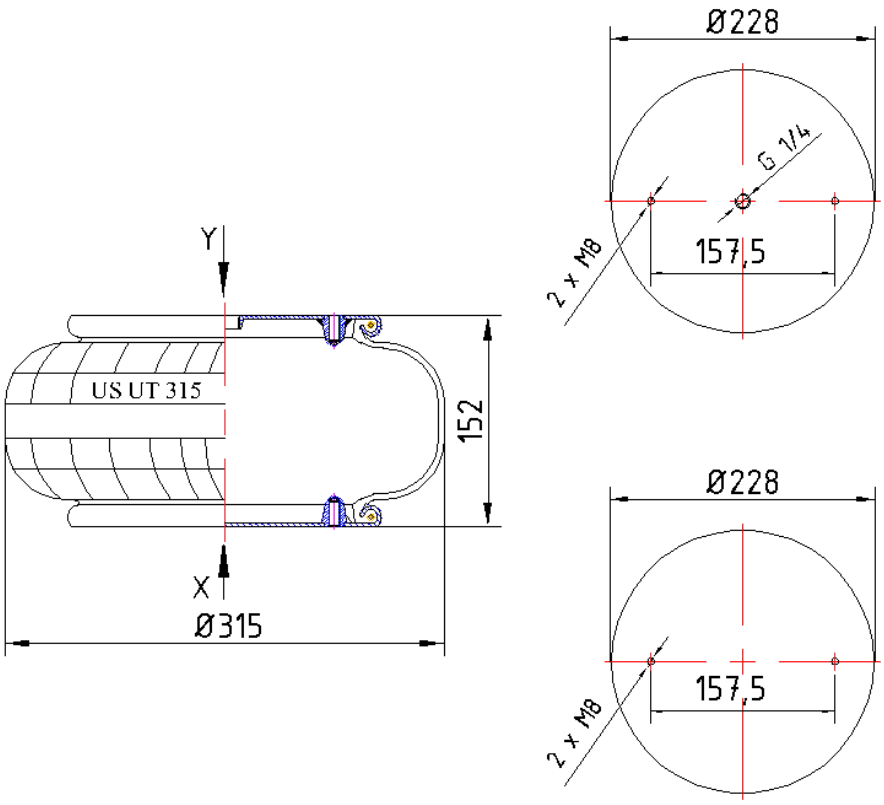

© 2026 US AIR SPRING. ALL RIGHTS RESERVED. http://www.usmerkaucuk.com/

Ürün Özellikleri

Ürün Markası	
Ürün Tipi	MAKİNE
Ürün Kodu	UT 315-03 M
Sipariş Kodu	M-4206-227
Kutu Boyutu	
Kutudaki Adet	
Ağırlık	4,49 Kg.
Tork	
Ürün Grubu	

US - UT 315-03 M
Sipariş Kodu: **M-4206-227**

MODEL Kodları	CROSS Kodları	OEM Kodları