US - 27315 K02

Sipariş Kodu: **5443-227**

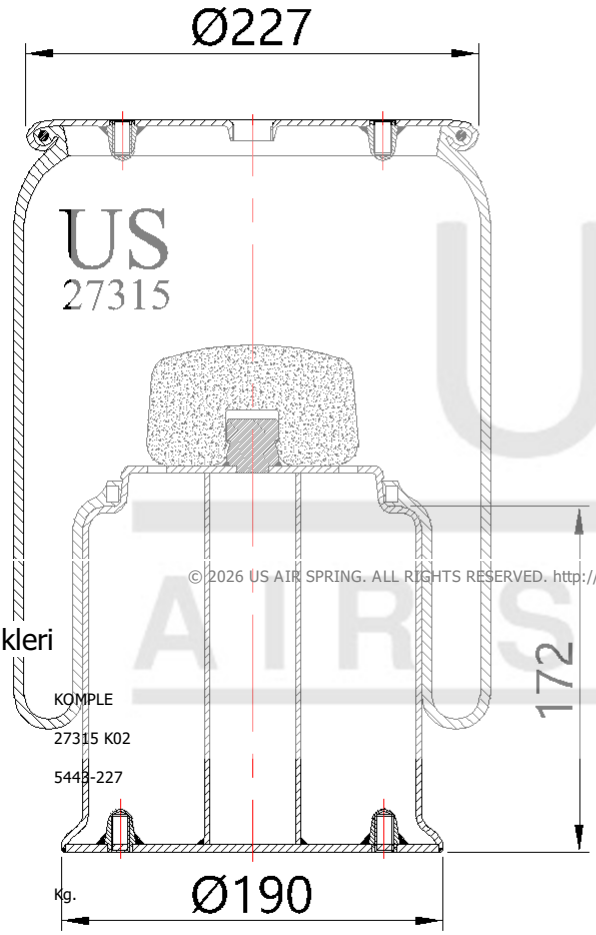

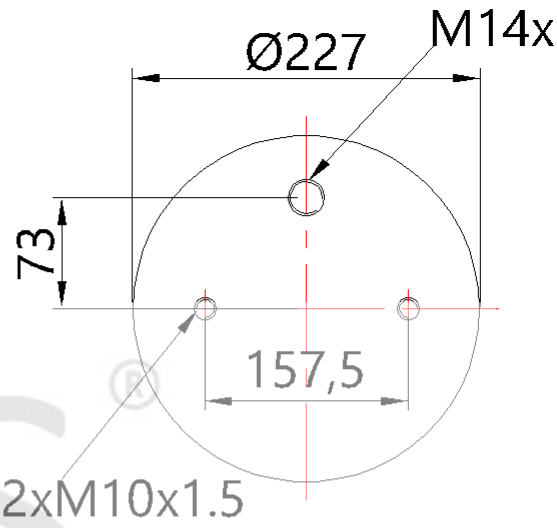

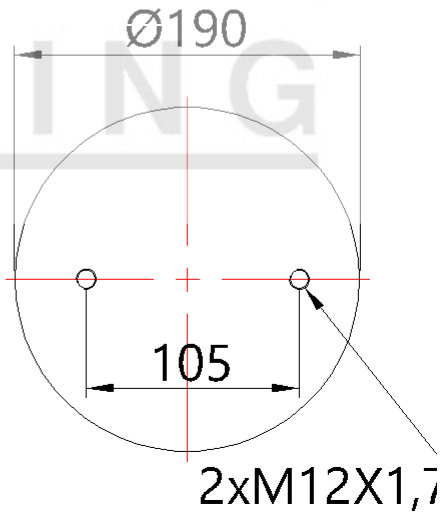

© 2026 US AIR SPRING. ALL RIGHTS RESERVED. http://www.usmerkaucuk.com/

Ürün Özellikleri

Ürün Tipi	KOMPLE
Ürün Kodu	27315 K02
Sipariş Kodu	5443-227
Kutu Boyutu	
Kutudaki Adet	
Ağırlık	Kg.
Tork	
Ürün Grubu	

US - 27315 K02

Sipariş Kodu: **5443-227**

CROSS Kodları

FIRESTONE	1T15LUX11
FIRESTONE	W01M587315

OEM Kodları

SCANIA	1314904
SCANIA	277696